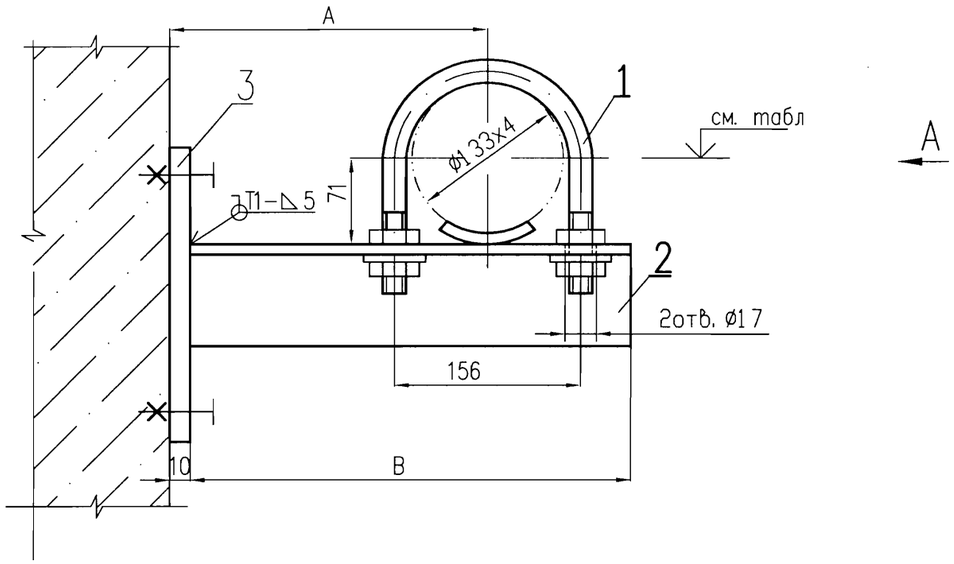

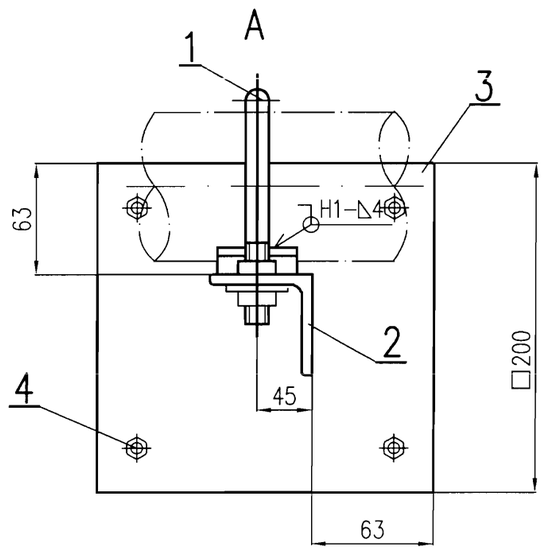

Деталь поз.3

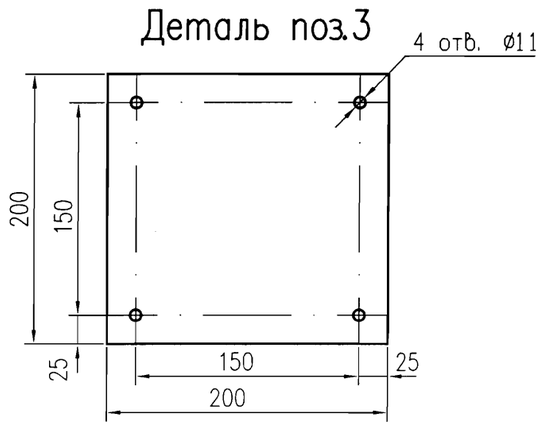

Спецификация

Поз.	Обозначение	Наименование	Кол.	Материал	Масса, кг ед.	Масса, кг общ.	Примечание
1	17 0СТ34-10-620-93	Опора 133У	1	Сборный	0,87	0,87	
2	ГОСТ 8509-72	Уголок 75х75х6, В	1	Ст.3сп5 ГОСТ535-88	См. табл.		
3	ГОСТ 19903-74	Лист Б-ПН-10 200х200	1	Ст3сп5 ГОСТ 14637-89	3,14	3,14	
4	Болт "Hilti"	HST М10х90/10	4	Сборный	0,07	0,28	
	ГОСТ 9467-75	Наплавленный металл		УОНИИ 13/45		0,25	

Итого: см. табл.

Таблица

N° опоры	Отметка трубы	А, мм	В, мм	Масса, кг	Итого, кг
36	+9,210	300	400	2,76	7,3
114	-2,660	400	500	3,45	8,0
116	-3,525	390	490	3,38	7,88
120	-4,800	290	390	2,76	7,05

1. Спецификация составлена на один комплект.
2. Изготовить 3 комплекта опоры N° 36, 2 комплекта опор N° 114,120 и 1 комплект N° 116.
3. Монтажно-сборочный чертеж N 09062-26-00-ТМ6 л.3...7
4. Сварку производить по ГОСТ 5264-80 электродом Э-42А ГОСТ 9467-75.
5. Поверхности скольжения зачистить до металлического блеска и натереть графитом.
6. Отверстия Ø17 выполнить по месту.

ОАО «НИАЭП»
АРХИВНЫЙ ЭКЗ.
Инв. № 40845

Изм.	Кол. уч.	Лист	N док	Подп.	Дата
4	—	зам.	258-12		28.03
Н. контр.		Ермина			24.04
Проверил		Богомольная			23.04
Разраб.		Кармазина			28.03

Подпись ответственного:

09062-26-00-ТМ6

Ростовская АЭС энергоблок N 3

РДЭС. Ячейки N 1, 2, 3

Стадия	Лист	Листов
Р	57	

Опора скользящая направляющая N'N° 36, 114, 116, 120

ЗАО "Сельэнергопроект" Москва 2012

File- 09062-26-00-ТМ6-57 изм.4

Инв.N подл. | Подпись и дата | Взам. инв.N | 0109062.296